DN	L	Dz	Dw
80	114	91	81
100	127	117	104
125	140	144	130,5
150	140	172	156,5
200	230	223	204,5
250	250	278	256,5
300	270	329	306,5
350	290	362	336,5
400	310	413	383
450	330	464	435
500	350	516	478
600	390	619	581

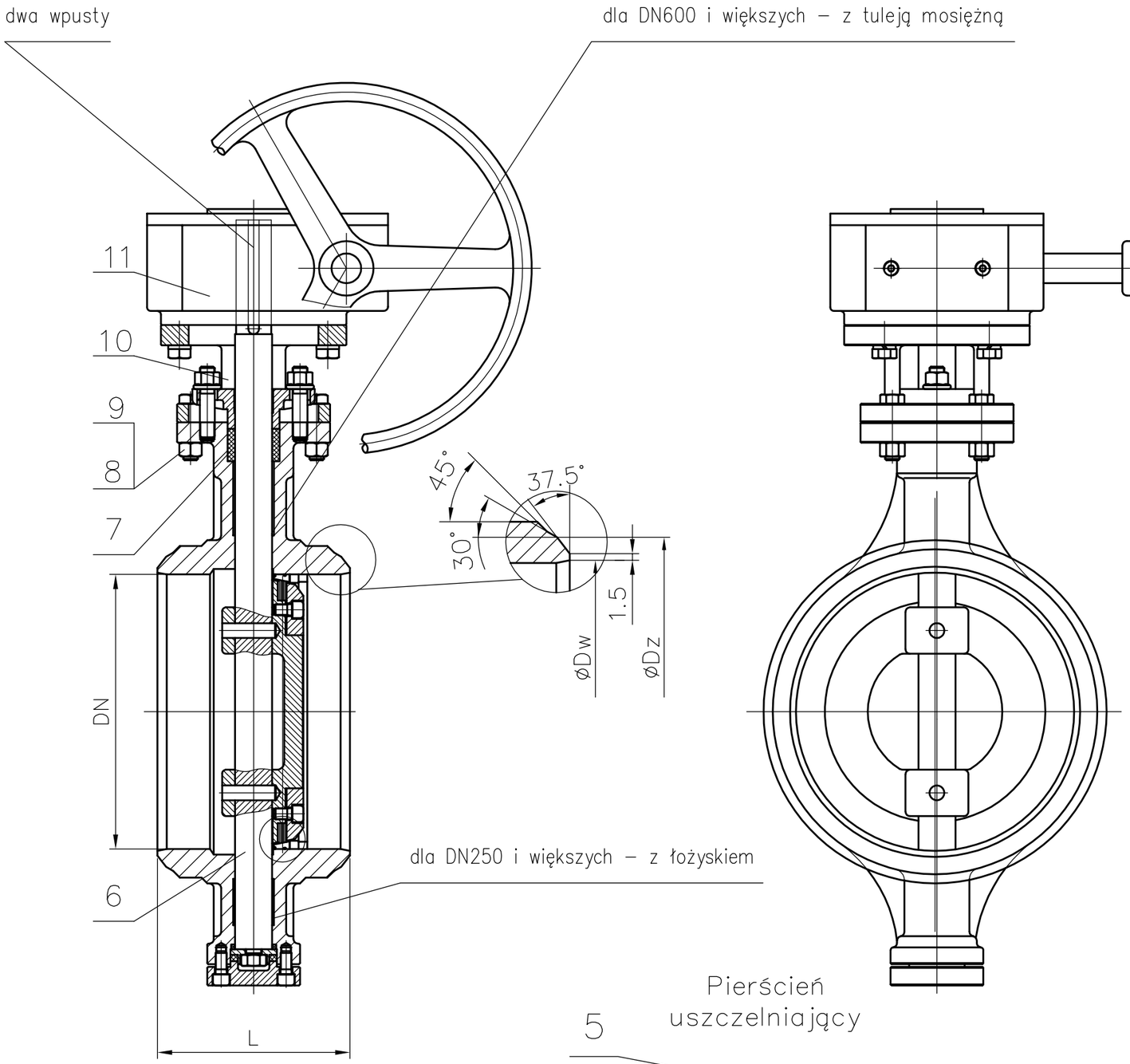

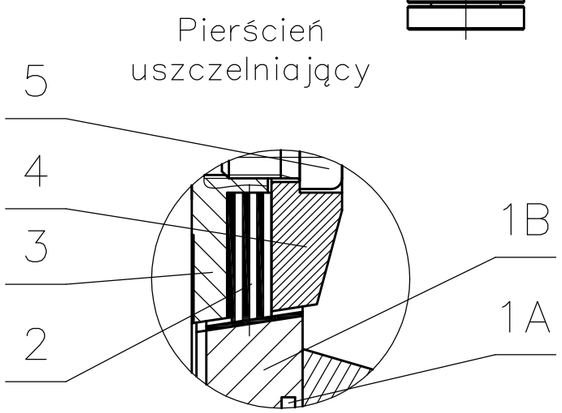

Wymagania techniczne :

1. Projektowanie i wytwarzanie: PED 97/23/EC
2. Badania i próby: PN–EN 12266–1
3. Końcówki spawane: EN 12627
4. Temperatura i cisnienie: EN 12516–1

Uwagi:

1. Uszczelnienie twarde metal–na–metal.
2. Pierścień uszczelniający mocowany w dysku.
3. Przepustnice należy montować w taki sposób aby w pozycji zamkniętej ciśnienie napływającego medium działało na dysk od strony trzpienia.
4. Przepustnica dwustronnie szczelna – szczelność 100% dla obu kierunków przepływu.
5. Opcjonalnie możliwe jest wykonanie końcówek spawanych zgodnie z zamówieniem klienta.

* – maksymalna dopuszczalna temperatura to 300°C, do pracy długotrwałej nie zaleca się przekraczania 250°C

Charakterystyka techniczna			
Ciśnienie nominalne		PN 25	
Próba cisnieniowa	Kadłub	3,75	MPa
	Uszczelnienie	2,75	
	Powietrzna pr. szczeln.	0,60	
Temp. pracy		max 300*	°C
Zastosowanie: Woda, Olej, Powietrze, Gaz i inne			

Lp.	NAZWA	MATERIAŁ	Lp.	NAZWA	MATERIAŁ
5	Śruba	A193 B7			
4	Pierścień docisk.	stal węglowa	11	Przekładnia	
3	Dysk	GP240GH	10	Jarzmo	GP240GH
2	Pierścień uszczeln.	304 + grafit	9	Nakrętka	A194 2H
1	Korpus	GP240GH	8	Śruba	A193 B7
1A	O–ring	FPM	7	Pakunek	grafit
1B	Siedlisko	A182 F6a	6	Trzpień	X20Cr13

Przepustnica trój–mimośrodowa, dwu–kierunkowa, do wspawania, z przekładnią i kółkiem ręcznym

PN 25 ; DN 80–600 | typ: Z3M–S (DS.T)

Rys. ofertowy nr: Z3M–PV–S–02b | **ZAMKON**

Wszelkie prawa zastrzeżone

Zastrzegamy prawo wprowadzania zmian bez powiadomienia